T-Stück für Hydrantenanschluss

- mit verstärktem, auf die Last des Hydranten abgestimmten Sonderflansch
- lange Schweißenden, für E-Muffen-Schweißung geeignet

optional: mit integriertem O-Ring; DN 100 Sonderflansch; angeschweißte Fußplatte; Württemberger System

REINOGRIP: Optional mit patentierter längskraftschlüssiger REINOGRIP Kupplung

Tee for the connection to hydrant

- with reinforced special flange connection
- long welding ends, for the use of electrofusion sockets

optional: with integrated O-ring; with DN 100 special flange; welded on base plate; socket for hydrant with special system

REINOGRIP: with patented, longitudinally force-locked REINOGRIP coupler

Spritzgussausführung
injection moulded piece

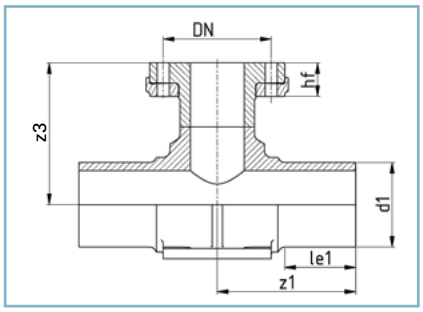

DVGW:
DV-8606BT0423 (Ø 75 mm - Ø 225 mm)
DV-8611BT0424 (Ø 250 mm - Ø 630 mm)

d 90, 110, 125 und 160 mm in Spritzgussausführung/
injection moulded pieces (siehe Bild/see picture)

Toleranzen/tolerance (S./p. 15):

z_3 --> Tab./tab. 2

SDR	> 41	33	26	21	17,6	17	13,6	11	9	7,4	6	≤ 5

				Standard				REINOGRIP					
						Gewicht weight	Euro/Stck. Euro/pc.					Gewicht weight	Euro/Stck. Euro/pc.
d_1	DN	h_F	z_3	l_{e1}	z_1	kg	PE 100	z_{p1}	D	L	FL	kg	PE 100
90	80	50	215	80	195	5,2		140	152	710	10	8,9	
110	80	50	215	90	195	5		170	175	785	10	10,5	
125	80	50	215	100	205	5		172	190	805	10	12,4	
140	80	50	235	110	198	6,1		180	210	815	10	14,1	
160	80	50	245	110	220	7,8		183	234	874	10	16,3	
180	80	50	255	110	198	7,9		211	260	891	15	20	
200	80	50	265	130	218	9,2		231	285	985	15	24,4	
225	80	50	280	130	218	10,9		236	315	995	15	28,5	
250	80	50	290	200	218	17,2							
280	80	50	305	200	358	20,5							
315	80	50	325	200	358	24,8							
355	80	50	340	200	358	30,5							
400	80	50	365	300	458	45,5							

Alle Angaben der REINOGRIP Version gelten für SDR 11.
All information in the REINOGRIP version apply to SDR 11.

REINOGRIP Version

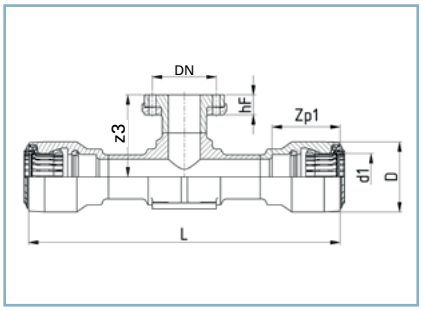

Rohr ist mit einer 15 ° Fase anzuschrägen
Pipe has to be chamfered with 15 ° chamfer

REINOGRIP:
- Patentiert/Patented
- DVGW: DW-8616CP0454

PFA = 16 bar
Vakuumdicht bis 0,8 bar
Vacuum tight up to 0.8 bar

Weitere Ausführungen (z.B. Größen, Gradzahlen, Werkstoffe u. Farben) oder Anwendungen (z.B. Gas) auf Anfrage
More designs (e.g. sizes, numbers of degrees, materials & colors) or applications (e.g. gas) on request